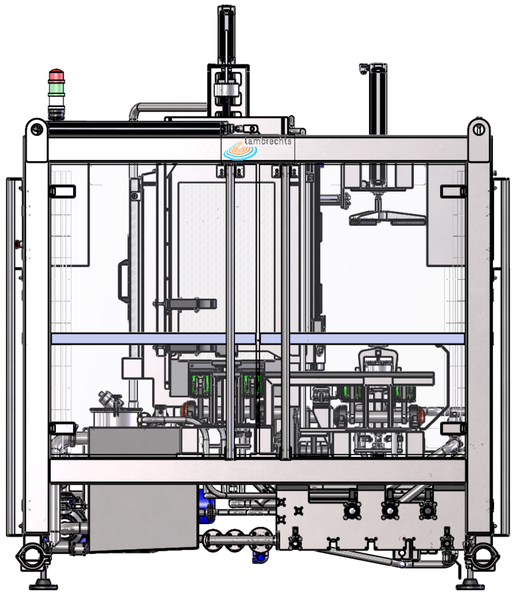

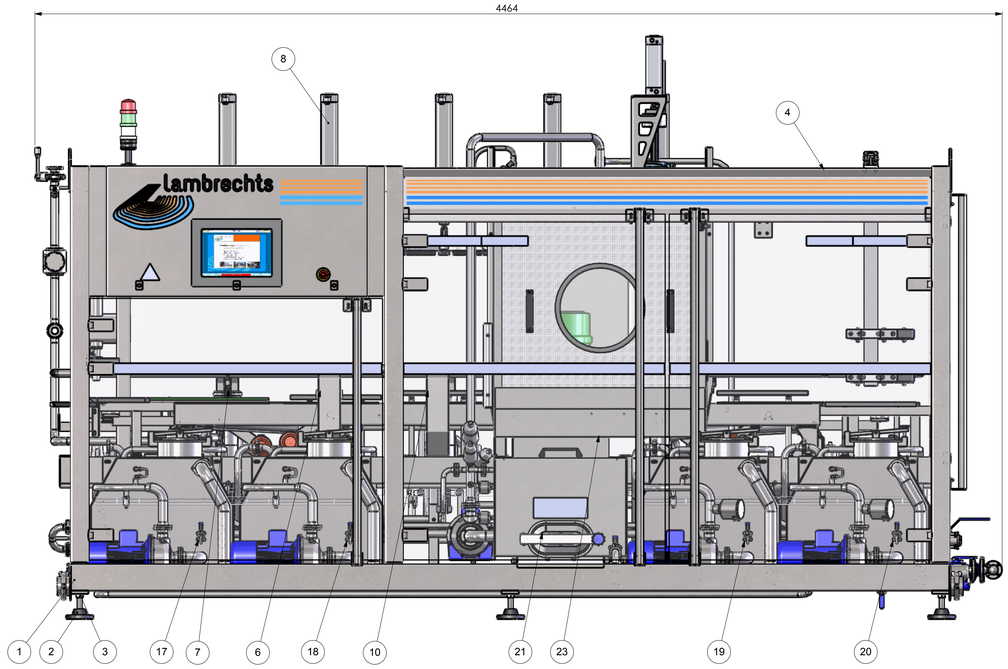


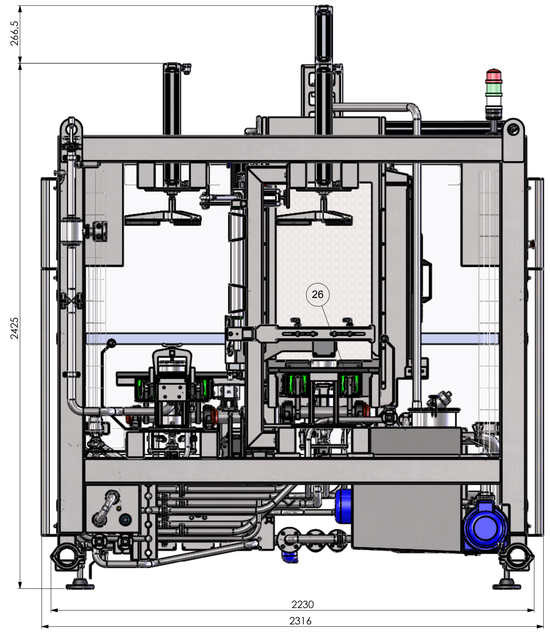


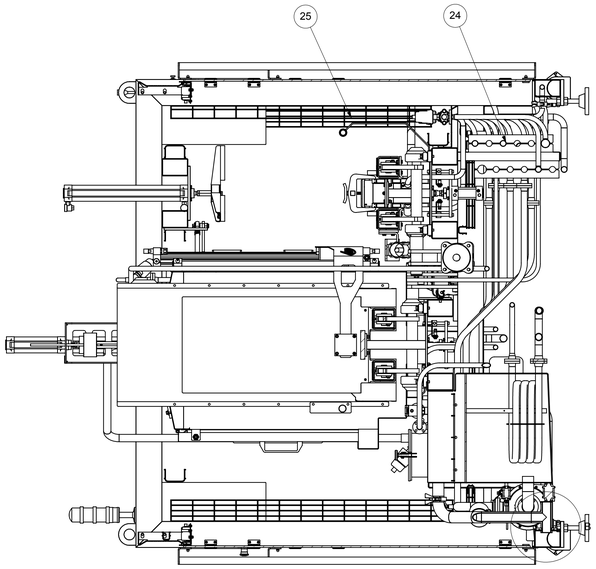


SECTION A-A

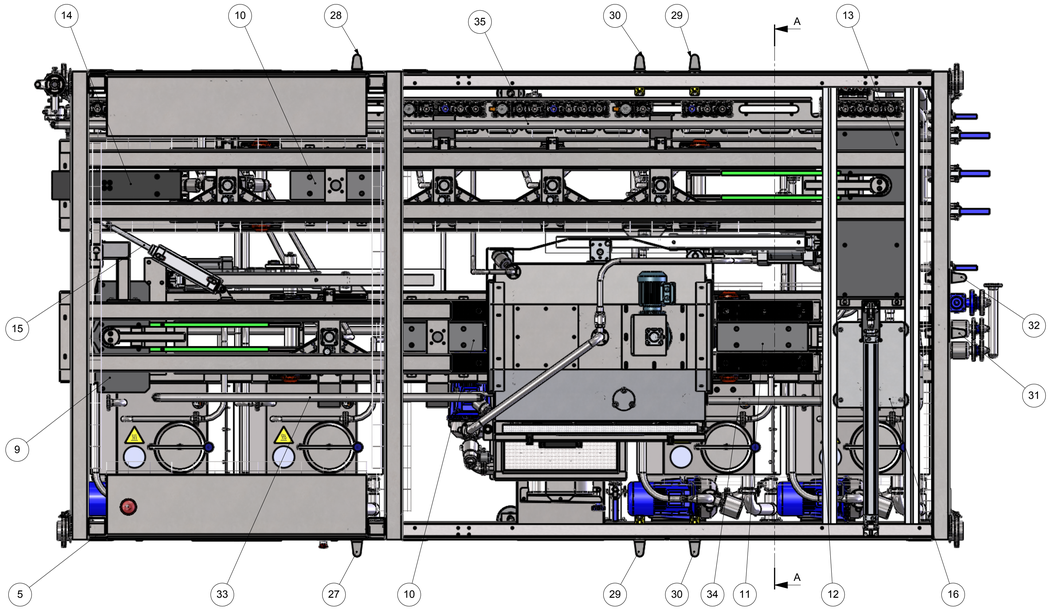


DETAIL B
SCALE 1 : 5

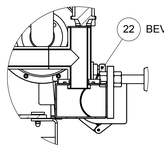


BEVESTIGEN MET 3 LASSTUDS

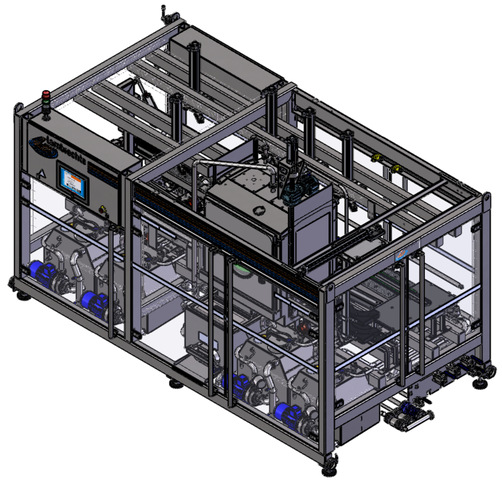

| POS. | AANT. | ART.NR. | OMSCHRUVING | LENGTE | BREEDTE | MAT. |
|---|---|---|---|---|---|---|
| 35 | 1 | P61468 | ZUIGELEIDING UITGANG | | | RVS 304 |
| 34 | 1 | P60516 | ZUIGELEIDING RECHTS | | | RVS 304 |
| 33 | 1 | P61467 | ZUIGELEIDING LINKS INGANG | | | RVS 304 |
| 32 | 1 | P61424 | SAMENSTELLING ACHTERDEUR RECHTS | | | |
| 31 | 1 | P61423 | SAMENSTELLING ACHTERDEUR LINKS | | | |
| 30 | 2 | P61416 | SAMENSTELLING MIDDENDEUR RECHTS | | | |
| 29 | 2 | P61411 | SAMENSTELLING MIDDENDEUR LINKS | | | |
| 28 | 1 | P61422 | SAMENSTELLING VOORDEUR RECHTS | | | |
| 27 | 1 | P61421 | SAMENSTELLING VOORDEUR LINKS | | | |
| 26 | 2 | P61372 | TRANSPORTBALK MONOBLOC | | | |
| 25 | 1 | P57838 | SAMENSTELLING PIPING + KABELGOTEN | | | |
| 24 | 1 | P58015 | SAMENSELLING PIPING | | | |
| 23 | 1 | P58209 | SAMENSTELLING WASSER | | | |
| 22 | 5 | P58104 | AFDICHTINGSSCHIJF OVERLOOP | | | RVS 304 |
| 21 | 1 | P56558 | SAMENSTELLING TANK WASSER | | | |
| 20 | 1 | P60344 | SAMENSTELLING LOOG B TANK | | | |
| 19 | 1 | P57934 | SAMENSTELLING ZUUR TANK | | | |
| 18 | 1 | P57949 | SAMENSTELLING MIXED WATER TANK | | | |
| 17 | 1 | P57924 | SAMENSTELLING HEET WATER TANK | | | |
| 16 | 1 | P57106 | SAMENSTELLING INTREKKER OVERGANG | | | |
| 15 | 1 | P56656 | SAMENSTELLING INTREKKER | | | |
| 14 | 1 | P57596 | SAMENSTELLING WEEGSTATION | | | |
| 13 | 1 | P56547 | SAMENSTELLING OVERGANGSBRUG | | | |
| 12 | 1 | P57650 | SAMENSTELLING WACHTBRUG OVERGANG | | | |
| 11 | 1 | P54989 | SAMENSTELLING WACHTBRUG | | | |
| 10 | 2 | P61202 | SAMENSTELLING WEGNEEMBARE WACHTBRUG | | | |
| 9 | 1 | P56966 | SAMENSTELLING INLOOPBRUG | | | |
| 8 | 5 | P54150 | SAMENSTELLING AANDRUKKER | | | |
| 7 | 1 | P55697 | VULKOP + BEVESTIGING FESTO - RS-SO | | | |
| 6 | 4 | P55097 | WASKOP + BEVESTIGING FESTO - RS-SO | | | |
| 5 | 4 | P58028 | OPHANGING ELEKTRISCHE KAST ONDER | | | RVS 304 |
| 4 | 2 | P56662 | SIERPLAAT - L=2445 | | | RVS GESLEPEN |
| 3 | 12 | 10031 | ZESKANTMOER ISO 4032 (DIN 934) - M20 | | | RVS 304 |
| 2 | 6 | 370112 | REGELVOET 195 - M20 | | | |
| 1 | 1 | | | | | |

Artikelnummer: **P56504**

**Revisie :**

**Revisie :**

**Revisie :**
S. Dons 11/04/11

**Revisie :**
S. Dons 08/02/11

**Revisie :**
S. Dons 08/02/11


lambrechts
keeping your production in line
Gansbroekstraat 25
2870 Puurs | Belgium
T +32 3 886 79 65
F +32 3 886 79 69
www.lambrechts-group.be


SAMENSTELLING MONOBLOC 80 4-1

STANDAARD

| Getekend | Schaal | Datum | Formaat | Klassement | Volgnummer | Rev. |
|---|---|---|---|---|---|---|
| S. Dons | 1:10 | 08/02/11 | A0 | VAT-VUL | 56504 | |


DIT PLAN MAG ZONDER ONZE TOESTEMMING NIET AAN DERDEN OVERGEMAAKT WORDEN. - THIS DRAWING MAY NOT BE TRANSFERED TO THIRD. - CE DESSIN NE PEUT PAS ETRE TRANSMIS A DES TIERS.